INSTRUKCJA OBSŁUGI

JEDNOSTKA ZEWNĘTRZNA

MULTI

IX41B

Dziękujemy za wybranie naszego produktu. Prosimy o uważne przeczytanie niniejszej instrukcji przed użyciem produktu..

giatsu

SPIS TREŚCI STRONA

1. WAŻNE INFORMACJE DOTYCZĄCE BEZPIECZEŃSTWA....4

2. NAZWY CZĘŚCI....7

3. DZIAŁANIE KLIMATYZATORA ORAZ WYDAJNOŚĆ....8

4. EKONOMICZNA PRACA - USTAWIENIA....9

5. KONSERWACJA....9

6. OBJAWY NIEŚWIADCZĄCE O USTERCE KLIMATYZATORA....13

7. WYKRYWANIE I USUWANIE USTEREK....14

UWAGA

- W niniejszej instrukcji opisano szczegółowo środki ostrożności, które należy zachować podczas eksploatacji produktu.
- Dla najlepszego wykorzystania niniejszej instrukcji przeczytaj ją uważnie przed rozpoczęciem użytkowania urządzenia.
- Dla późniejszego, łatwego wykorzystywania instrukcji zachowaj ją po przeczytaniu.
- W toku kolejnych aktualizacji produktu niniejsza instrukcja będzie ulegać zmianom bez dodatkowego ostrzeżenia.

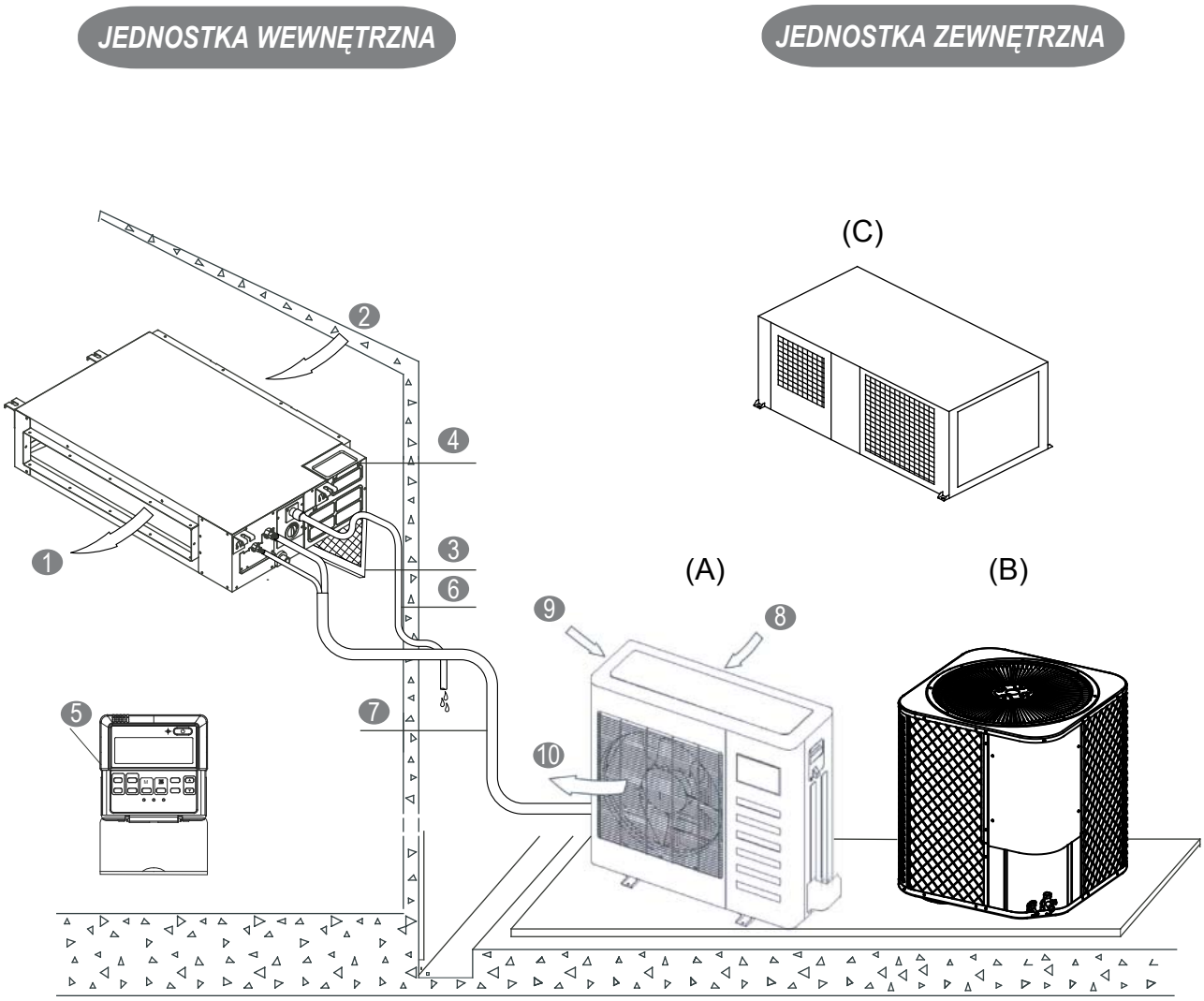

Rys. 1

JEDNOSTKA WEWNĘTRZNA

1. Wylot powietrza
2. Wlot powietrza
3. Filtr powietrza (w niektórych modelach)
4. Elektryczna szafka sterująca
5. Pilot przewodowy (dla niektórych modeli)
6. Rura skroplin

JEDNOSTKA ZEWNĘTRZNA (A, B, C)

7. Komplet rur chłodniczych
8. Wlot powietrza
9. Wlot powietrza (z boku i z tyłu)
10. Wylot powietrza

1. WAŻNE INFORMACJE DOTYCZĄCE BEZPIECZEŃSTWA

Aby uniknąć obrażeń użytkownika lub innych osób oraz uszkodzenia mienia, należy postępować zgodnie z poniższymi instrukcjami. Nieprawidłowa obsługa wynikająca z postępowania niezgodnego z instrukcjami może spowodować obrażenia lub szkody.

Środki ostrożności zostały podzielone na dwie kategorie. W obu przypadkach należy zapoznać się z podanymi informacjami.

OSTRZEŻENIE

Postępowanie niezgodne z tym opisem może skutkować śmiercią. Urządzenie należy zainstalować zgodnie z krajowymi normami.

UWAGA

Postępowanie niezgodne z tym opisem może skutkować obrażeniami lub uszkodzeniem mienia.

⚠ OSTRZEŻENIE

Zleć montaż urządzenia certyfikowanemu dystrybutorowi.
Niekompletnie wykonany, samodzielny montaż może skutkować wyciekiem wody, porażeniem prądem lub wznieceniem ognia i utratą gwarancji.

Wykonanie modyfikacji, napraw i konserwacji należy zlecić certyfikowanemu dystrybutorowi.
Nieprawidłowo wykonane modyfikacje, naprawy lub konserwacja mogą skutkować wyciekiem wody, porażeniem prądem lub wznieceniem ognia.

Aby uniknąć porażenia prądem, wzniecenia ognia lub obrażeń, lub w przypadku wykrycia nieprawidłowości jak zapach dymu, odłącz zasilanie i skontaktuj się z dystrybutorem.

Nie dopuść do zawilgocenia jednostki wewnętrznej lub pilota.
Może to spowodować porażenia prądem lub wzniecenie ognia.

Nigdy nie wciskaj przycisków pilota za pomocą twardych lub ostro zakończonych przedmiotów. Może to spowodować uszkodzenie pilota.

W przypadku przepalenia bezpiecznika należy zastosować bezpiecznik o właściwej wartości nominalnej.
Użycie przewodu miedzianego lub innego może spowodować uszkodzenie urządzenia lub wzniecenie ognia.

Długie przebywanie w strumieniu nawiewanego powietrza jest niekorzystne dla zdrowia.

Nie wkładaj palców, prętów ani innych przedmiotów we wlot lub wylot powietrza.
Wentylator obraca się z dużą prędkością i może spowodować obrażenia.

Nigdy nie używaj w pobliżu urządzenia łatwopalnego spreju, jak lakier do włosów czy farba.
Może to spowodować wzniecenie ognia.

Nigdy nie dotykaj wylotu powietrza lub poziomych łopatek podczas wachlowania żaluzji.
Może dojść do zakleszczenia palców lub uszkodzenia urządzenia.

Nigdy nie wkładaj żadnych przedmiotów we wlot lub wylot powietrza.
Przedmioty w kontakcie z szybko obracającym się wentylatorem stanowią niebezpieczeństwo.

Nigdy nie wykonuj samodzielnie przeglądu lub serwisu urządzenia.
Zleć te prace certyfikowanemu specjaliście.

Nie wyrzucaj urządzenia razem z niesegregowanymi odpadami komunalnymi. Niezbędna jest oddzielna zbiórka takich odpadów i ich specjalne traktowanie.

Nie wyrzucaj osprzętu elektrycznego razem z niesegregowanymi odpadami komunalnymi, skorzystaj z wydzielonych punktów zbiórki.
Skontaktuj się z lokalnymi władzami odnośnie informacji o dostępnych punktach.

Składowanie osprzętu elektrycznego na wysypisku może skutkować przeniknięciem niebezpiecznych substancji do wód gruntowych i łańcucha pokarmowego, szkodząc zdrowiu i samopoczuciu.

Zasięgnij informację u dystrybutora o tym jak uniknąć wycieku czynnika.
Jeżeli system został zainstalowany i uruchomiony w małym pomieszczeniu, a czynnik chłodniczy z jakiegoś powodu ulatnia się, należy utrzymać jego stężenie w powietrzu poniżej określonej wartości granicznej. W przeciwnym razie może wystąpić niedobór tlenu w pomieszczeniu, a to z kolei może doprowadzić do poważnego wypadku.

Czynnik chłodniczy zastosowany w klimatyzatorze jest bezpieczny i w normalnych warunkach nie wycieka z urządzenia.
W przypadku wycieku czynnika do pomieszczenia, kontaktu z ogniem z palnika, grzałką lub kuchenką może przyczynić się do powstania niebezpiecznych gazów.

Wyłącz urządzenia grzewcze, wywietrz pomieszczenie i skontaktuj się z dystrybutorem, od którego nabyłeś urządzenie.
Nie korzystaj z klimatyzatora do momentu usunięcia przyczyny wycieku.

⚠ UWAGA

Nie używaj klimatyzatora do celów niezgodnych z jego przeznaczeniem.
Aby uniknąć pogorszenia jakości, nie używaj klimatyzatora do chłodzenia aparatury precyzyjnej, żywności, roślin, zwierząt lub dzieł sztuki.

Przed przystąpieniem do czyszczenia koniecznie zatrzymaj pracę, rozłącz główny wyłącznik lub wyciągnij wtyczkę z gniazdka.
W przeciwnym przypadku może to skutkować porażeniem prądem i obrażeniami.

Aby uniknąć porażenia prądem lub wzniecenia ognia upewnij się, że instalacja została wyposażona w wyłącznik różnicowo-prądowy.

Upewnij się, że klimatyzator został uziemiony.
Aby uniknąć porażenia prądem upewnij się, że jednostka została uziemiona, a przewód uziemienia nie jest podłączony do przewodów gazowych, rur z wodą, piorunochronu lub uziemienia linii telefonicznej.

Aby uniknąć obrażeń nie demontuj osłony wentylatora jednostki zewnętrznej.

Nie obsługuj klimatyzatora mokrymi rękoma.
Może dojść do porażenia prądem.

Nie dotykaj lamel wymiennika ciepła.
Lamele mają ostre krawędzie i mogą spowodować obrażenia.

Nie umieszczaj pod jednostką wewnętrzną przedmiotów, które mogą zostać uszkodzone wskutek wilgoci.
Przy wilgotności powyżej 80% może skraplać się para wodna, odpływ skroplin może ulec zablokowaniu lub filtr zostanie zabrudzony.

Po dłuższym okresie eksploatacji, sprawdź stan instalacji jednostki pod względem uszkodzeń.
W przypadku usterek, jednostka może spaść i spowodować obrażenia.

Aby uniknąć niedoboru tlenu, dostatecznie wywietrz pomieszczenie jeżeli razem z klimatyzatorem używany jest palnik.

Poprowadź wężyk skroplin w sposób umożliwiający swobodne odprowadzenie skroplin.
Nieprawidłowy odpływ skroplin może spowodować zawilgocenie budynku, mebli itp.

Nigdy nie dotykaj wewnętrznych elementów sterownika.
Nie demontuj przedniego panelu. Niektóre elementy wewnętrzne stwarzają niebezpieczeństwo w przypadku ich dotknięcia i może dojść do usterki urządzenia.

Nie pozostawiaj dzieci, roślin ani zwierząt bezpośrednio w strumieniu powietrza.
Może to mieć niekorzystny wpływ na dzieci, rośliny i zwierzęta.

Nie pozwól dzieciom wspinać się na jednostkę zewnętrzną ani nie ustawiaj na niej żadnych przedmiotów.
Ryzyko obrażeń na skutek upadku z wysokości.

Nie uruchamiaj urządzenia jeżeli w pomieszczeniu używany jest środek przeciw owadom unoszący się w powietrzu.
Niezastosowanie się do zaleceń może spowodować nagromadzenie środków chemicznych w urządzeniu, co spowoduje zagrożenie zdrowia osób nadwrażliwych na chemikalia.

Nie umieszczaj urządzeń będących źródłem otwartego ognia w miejscach wystawionych na nawiew powietrza z urządzenia lub pod jednostką wewnętrzną.
Może to spowodować niepełne spalanie lub zdeformowanie urządzenia z powodu ciepła.

Nie instaluj klimatyzatora w miejscu wycieku łatwopalnego gazu.
Jeżeli gaz wycieknie i nagromadzi się wokół klimatyzatora, może dojść do wzniecenia ognia.

Urządzenie nie jest przeznaczone do użytku przez małe dzieci i osoby niepełnosprawne, pozostawione bez nadzoru.

Urządzenie może być obsługiwane przez dzieci od 8 roku życia oraz przez osoby o ograniczonych możliwościach fizycznych, czuciowych lub umysłowych, lub osoby nieposiadające odpowiedniego doświadczenia i wiedzy jeżeli w trakcie korzystania z klimatyzatora znajdują się pod bezpośrednim nadzorem osoby odpowiedzialnej za ich bezpieczeństwo. Dzieci należy pilnować, aby nie bawiły się urządzeniem.

Jeżeli przewód zasilający ulegnie uszkodzeniu, może zostać wymieniony wyłącznie przez przedstawiciela autoryzowanego serwisu.

Nie używaj klimatyzatora w zawilgoconych pomieszczeniach, jak łazienka lub suszarnia.

2. NAZWY CZĘŚCI

Klimatyzator składa się z jednostki wewnętrznej, zewnętrznej, instalacji chłodniczej łączącej obie jednostki oraz pilota. (Patrz Rys. 2-1)

■ Kontrolki funkcyjne na panelu wyświetlacza jednostki wewnętrznej

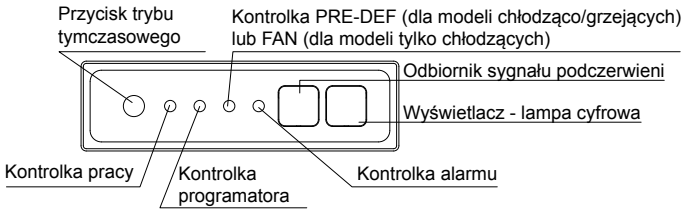

Rys. 2-1 Panel wyświetlacza

W przypadku modeli inwerterowych przycisk ten wykorzystywany jest wyłącznie do celów serwisu posprzedażowego; użytkownik nie powinien go naciskać.

W modelach bez inwertera funkcja ta służy do tymczasowej obsługi urządzenia w przypadku zagubienia pilota lub wyczerpania jego baterii. Za pomocą przycisku TRYBU TYMCZASOWEGO na panelu sterowania jednostki wewnętrznej można wybrać wymuszoną pracę automatyczną lub wymuszone chłodzenie. Każdorazowe naciśnięcie przycisku spowoduje uruchomienie klimatyzatora kolejno w następujących trybach: WYMUSZONE AUTO, WYMUSZONE CHŁODZENIE, WYŁ. i powrót do WYMUSZONEGO AUTO.

1 WYMUSZONE AUTO
Kontrolka pracy świeci się i klimatyzator pracuje w trybie WYMUSZONEGO AUTO. Działanie pilota uzależnione jest od odebranego sygnału.

2 WYMUSZONE CHŁODZENIE
Kontrolka pracy pulsuje, klimatyzator przełączy pracę na tryb WYMUSZONEGO CHŁODZENIE po zrealizowaniu 30 minutowej operacji chłodzenia z nawiewem ustawionym na WYSOKIE obroty.

3 WYŁ.
Kontrolka pracy gaśnie. Klimatyzator wyłączy się, a obsługa za pomocą pilota będzie dostępna.

Niniejsza instrukcja nie opisuje obsługi pilota. Informacje te dostępne są w <<Instrukcji obsługi sterownika>> dołączonej do pilota.

3. DZIAŁANIE KLIMATYZATORA ORAZ WYDAJNOŚĆ

Korzystaj z systemu w podanym poniżej zakresie temperatur dla zapewnienia bezpiecznej i efektywnej pracy. Rekomendowana temperatura pracy klimatyzatora. (Chłodzenie/Grzanie).

Tabela 3-1

Temperatura	zewnętrzna	w pomieszczeniu
Tryb pracy		
Chłodzenie	0°C ~ 50°C / 32 °F~122°F	17°C ~ 32°C (62 °F ~ 90°F)
	-15°C ~ 50°C / 5 °F~122°F (dla modeli z systemem chłodzenia w niskich temperaturach)	
Grzanie (nie dotyczy modeli tylko chłodzących)	-15°C ~ 24°C / 5 °F~76°F	0°C ~ 30°C / 32 °F~86°F
Osuszanie	0°C ~ 50°C / 32 °F~122°F	17°C ~ 32°C (62 °F ~ 90°F)

UWAGA

1 Używanie klimatyzatora w warunkach spoza podanego zakresu, może doprowadzić do nieprawidłowego funkcjonowania.

2 Na powierzchni klimatyzatora może skraplać się para woda. Jest to zjawisko normalne i wynika z podwyższonej wilgotności w pomieszczeniu. Zamknij drzwi i okna.

3 Optymalna wydajność zostanie osiągnięta w podanym zakresie temperatur pracy.

■ **Funkcja trzyminutowego zabezpieczenia**
Funkcja ochronna uniemożliwiająca załączenie klimatyzatora przez około 3 minuty przy próbie uruchomienia urządzenia niezwłocznie po zakończeniu pracy.

■ **Usterka zasilania**
Jeżeli podczas pracy nastąpi usterka zasilania, to urządzenie całkowicie się zatrzyma.

- Po przywróceniu zasilania, kontrolka pracy na jednostce wewnętrznej zacznie pulsować.
- Aby przywrócić pracę, naciśnij przycisk ON/OFF na pilocie.
- Wyładowanie atmosferyczne lub używany w pobliżu telefon bezprzewodowy mogą powodować nieprawidłowe działanie urządzenia.
- Odłącz urządzenie od zasilania i podłącz ponownie. Naciśnij przycisk ON/OFF na pilocie aby wznowić pracę.

- **System detekcji wycieku czynnika (opcja):**
  Jeżeli klimatyzator wyposażony jest w tę funkcję i jednostka zewnętrzna wykryje wyciek czynnika chłodniczego, to na panelu wyświetlacza pojawi się kod EC oraz kontrolki LED będą pulsować.

4. EKONOMICZNA PRACA - USTAWIENIA

Dla zapewnienia ekonomicznej pracy należy zastosować się do poniższych wskazówek. (Więcej informacji dostępnych jest w odpowiednich rozdziałach)

- Ustaw odpowiedni kierunek nawiewu powietrza aby uniknąć nadmuchu powietrza bezpośrednio na użytkownika.
- Ustaw odpowiednią temperaturę w pomieszczeniu dla uzyskania komfortowych warunków i uniknięcia przechłodzenia lub przegrzania.
- W trybie chłodzenia, zasłoń zasłony okienne aby uniknąć przedostawania się do pomieszczenia światła słonecznego.
- Aby utrzymać chłodne lub ciepłe powietrze w pomieszczeniu, nigdy nie otwieraj drzwi lub okien częściej niż to niezbędne.
- Ustaw programator z żądanym czasem pracy.
- Nigdy nie blokuj wylotu lub wlotu powietrza. Spowoduje to obniżenie wydajności a nawet nagłe zatrzymanie pracy.
- Jeżeli urządzenie nie będzie używane przez dłuższy czas, zalecamy odłączenie go od zasilania oraz wyjęcie baterii z pilota.
- Jeżeli podłączony jest wyłącznik sieciowy, energia będzie pobierana, nawet jeżeli klimatyzator nie pracuje. Zalecamy odłączenie zasilania dla oszczędności energii. Załącz zasilanie co najmniej 12 godzin przed ponownym uruchomieniem klimatyzatora dla zapewnienia łagodnego rozruchu.
- Zatkany filtr powietrza ogranicza wydajność chłodzenia lub grzania. Czyść filtr regularnie co dwa tygodnie.

5. KONSERWACJA

UWAGA

Przed przystąpieniem do czyszczenia klimatyzatora upewnij się, że zasilanie zostało odłączone.

Sprawdź czy przewody nie są przerwane lub odłączone.

Przetrzyj jednostkę wewnętrzną i pilota za pomocą suchej szmatki.

Jeżeli jednostka wewnętrzna jest silnie zabrudzona, do jej wyczyszczenia można użyć wilgotnej szmatki.

Nigdy nie używaj wilgotnej szmatki do czyszczenia pilota.

Nie używaj ściereczki nasączonej środkiem chemicznym do czyszczenia jednostki ani nie pozostawiaj jej na jednostce na dłuższy czas. Użycie takich środków może spowodować uszkodzenie lub wyblaknięcie powierzchni jednostki.

Do czyszczenia nie używaj benzyny, rozpuszczalnika, proszków ściernych lub podobnych substancji rozpuszczających. Ich użycie może spowodować pęknięcie lub deformację powierzchni z tworzywa.

■ **Konserwacja po dłuższym przestoju**
(np. na początku sezonu)

Sprawdź i usuń wszelkie przedmioty mogące blokować kratki wlotu i wylotu powietrza jednostek wewnętrznych i zewnętrznych.

Wyczyść filtry powietrza i obudowy jednostek wewnętrznych.
Wykonaj czynności zgodnie z opisem „Czyszczenie filtra powietrza” i pamiętaj o ponownym zainstalowaniu wyczyszczonych filtrów na swoim miejscu.

Załącz zasilanie co najmniej 12 godzin przed uruchomieniem jednostki dla zapewnienia sprawniejszego funkcjonowania. W momencie załączenia zasilania zostanie podświetlony wyświetlacz pilota.

■ **Konserwacja przed dłuższą przerwą w pracy**
(np. na koniec sezonu)

Uruchom jednostki wewnętrzne w trybie samej wentylacji na około pół dnia w celu osuszenia ich wnętrza.
Wyczyść filtry powietrza i obudowy jednostek wewnętrznych. Wykonaj czynności zgodnie z opisem „Czyszczenie filtra powietrza” i pamiętaj o ponownym zainstalowaniu wyczyszczonych filtrów na swoim miejscu.

■ **Czyszczenie filtra powietrza (w niektórych modelach)**

Filtr powietrza zapobiega przedostawaniu się kurzu i innych zanieczyszczeń do wewnątrz pomieszczenia. W przypadku zatkania filtra, wydajność pracy klimatyzatora może znacznie spaść. Dlatego podczas długotrwałej eksploatacji konieczne jest czyszczenie filtra raz na dwa tygodnie.

Jeżeli klimatyzator zainstalowany jest w zapylonym miejscu, filtr powietrza należy czyścić z większą częstotliwością.

Jeżeli usunięcie nagromadzonego kurzu stanie się utrudnione, wymień filtr na nowy (wymienne filtry są dostępne jako opcja).

■ Jeżeli zakupione urządzenie posiada wylot powietrza z tyłu, zdemontuj dwie śruby mocujące i wyjmij filtr.

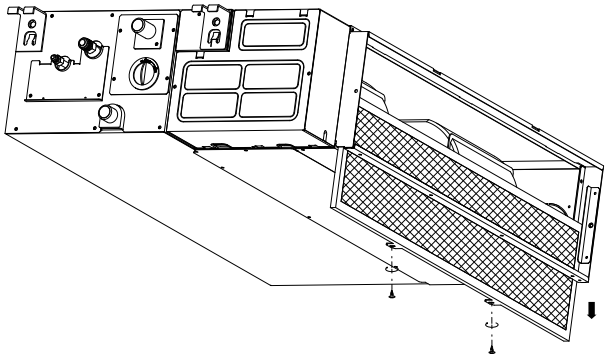

Rys. 5-1

■ Jeżeli zakupione urządzenie posiada wylot powietrza od spodu, delikatnie dociśnij filtr w górę i pozwól aby mocowania opuściły otwory mocujące. Wyjmij filtr w kierunku wskazanym na poniższym rysunku.

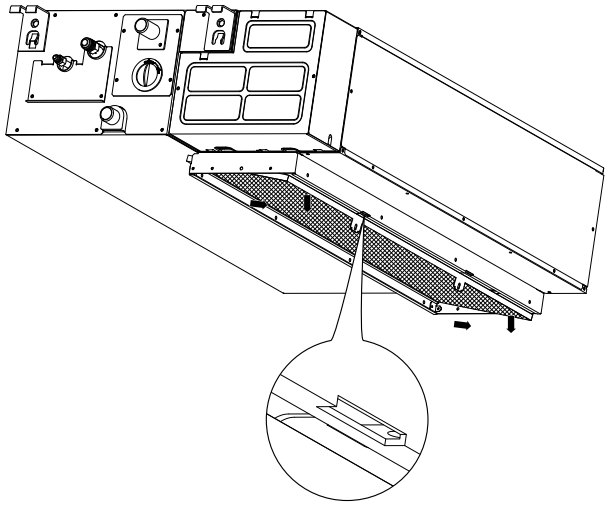

Rys. 5-2

- Wyczyść filtr powietrza. Do wyczyszczenia filtra można użyć odkurzacza lub czystej wody. Jeżeli filtr jest mocno zabrudzony, do jego wyczyszczenia zalecamy użycia szczotki o miękkim włosiu oraz łagodnego detergentu, a następnie wysuszenie filtra w zacienionym miejscu.

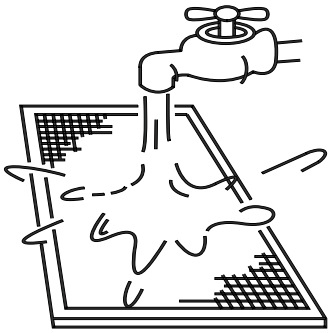

Rys. 5-3

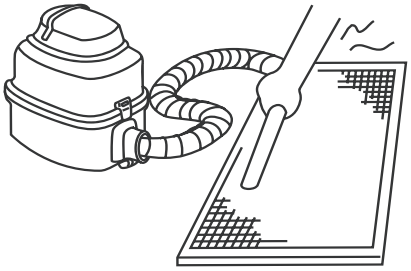

Rys. 5-4

- *Jeżeli do czyszczenia używasz odkurzacza, skieruj filtr stroną zasysającą powietrze w górę. (Patrz Rys. 5-4)*
- *Jeżeli do czyszczenia używasz wody, skieruj filtr stroną zasysającą powietrze w dół. (Patrz Rys. 5-3).*

⚠ UWAGA

Nie susz filtra w miejscu narażonym na bezpośrednie działanie światła słonecznego lub nad ogniem.

5. Ponownie zainstaluj filtr powietrza.

6. Zainstaluj i zamknij kratkę wlotu powietrza wykonując czynności z punktów 1 i 2 w odwrotnej kolejności. Podłącz przewody modułu sterującego do odpowiednich zacisków na głównym korpusie jednostki.

6. OBJAWY NIEŚWIADCZĄCE O USTERCE KLIMATYZATORA

Objaw 1: System nie pracuje

- Klimatyzator nie uruchamia się niezwłocznie po naciśnięciu przycisku ON/OFF na pilocie. Jeżeli kontrolka pracy świeci się, stan systemu jest prawidłowy. Aby uniknąć przypadkowego uruchomienia, klimatyzator rozpocznie pracę po 3 minutach od jego uruchomienia.

- Świecące kontrolki pracy oraz „PRE-DEF" (w modelach chłodząco/grzejących) lub sama kontrolka wentylatora (w modelach tylko chłodzących) oznacza, że wybrany został tryb grzania. Po uruchomieniu, jeżeli sprężarka nie rozpoczęła jeszcze pracować, jednostka wewnętrzna załącza zabezpieczenie przed nawiewem chłodnego powietrza, ze względu na zbyt niską temperaturę na wylocie powietrza.

Objaw 2: Zmiana na tryb wentylacji podczas pracy w trybie chłodzenia

- Aby uniknąć oszronienia wymiennika jednostki wewnętrznej, system automatycznie przełączy pracę na tryb wentylacji, wkrótce przywracając tryb chłodzenia.

- Kiedy temperatura w pomieszczeniu spadnie do ustawionej wartości, sprężarka zatrzyma się i jednostka wewnętrzna przełączy pracę na tryb wentylacji; kiedy temperatura wzrośnie, sprężarka uruchomi się ponownie. Działanie jest takie same w trybie grzania.

Objaw 3: Z urządzenia emitowana jest biała mgła

Objaw 3.1: Jednostka wewnętrzna

- Jeżeli podczas pracy w trybie chłodzenia w pomieszczeniu panuje wysoka wilgotność i wnętrze jednostki wewnętrznej jest silnie zanieczyszczone, to rozkład temperatury w pomieszczeniu będzie nierównomierny. Niezbędne jest wyczyszczenie wnętrza jednostki wewnętrznej. Skontaktuj się z dystrybutorem odnośnie wyczyszczenia jednostki. Czynność ta powinna być wykonana przez wykwalifikowanego i autoryzowanego serwisanta.

Objaw 3.2: Jednostka wewnętrzna, jednostka zewnętrzna

- Jeżeli system zostanie przełączony na tryb grzania po operacji odszraniania, wilgoć powstała w wyniku odszraniania zamienia się w parę i ulatnia.

Objaw 4: Klimatyzator emituje dźwięk podczas pracy w trybie chłodzenia

Objaw 4.1: Jednostka wewnętrzna

- Podczas pracy w trybie chłodzenia lub w czasie przestoju słychać ciągły niski dźwięk.

Dźwięk ten słychać podczas pracy pompki skroplin (akcesoria opcjonalne).

- Kiedy system zatrzyma się po zakończeniu pracy w trybie grzania, słychać skrzypienie.
  Dźwięk generowany jest przez rozszerzanie i zwężanie elementów z tworzywa na skutek zmian temperatury.

Objaw 4.2: Jednostka wewnętrzna, jednostka zewnętrzna

- Podczas pracy urządzenia słychać ciągłe niskie syczenie.
  Jest to dźwięk czynnika chłodniczego, przepływającego zarówno przez jednostkę wewnętrzną jak i zewnętrzną.

- Po uruchomieniu operacji odszraniania lub niezwłocznie po jej zatrzymaniu słychać syczenie. Jest to dźwięk czynnika chłodniczego, spowodowany zatrzymaniem lub zmianą jego przepływu.

Objaw 4.3: Jednostka zewnętrzna

- Zmieniający się dźwięk towarzyszący pracy. Dźwięk spowodowany jest zmianą częstotliwości.

Objaw 5: Z jednostki wydobywa się kurz

- Jeżeli jednostka używana jest pierwszy raz od dłuższego czasu. W jednostce nagromadził się kurz.

Objaw 6: Jednostka emituje zapachy

- Jednostka może pochłaniać zapachy z pomieszczenia, zapach mebli, papierosów itp., a następnie je emitować.

Objaw 7: Wentylator jednostki zewnętrznej nie obraca się

- Podczas pracy. Prędkość obrotowa wentylatora jest regulowana celu zoptymalizowania pracy sytemu.

7. WYKRYWANIE I USUWANIE USTEREK

7.1 Usterki klimatyzatora i ich przyczyny

W przypadku wystąpienia którejkolwiek z poniższych nieprawidłowości, zatrzymaj pracę, odłącz zasilanie i skontaktuj się z dystrybutorem.

- Kontrolka pracy gwałtownie pulsuje (5 Hz). Ta sama kontrola nadal pulsuje gwałtownie po wyłączeniu i ponownym załączeniu zasilania. (Patrz Tabela 7-1)
- Pilot uległ uszkodzeniu lub przyciski nie działają prawidłowo.
- Często uaktywnia się urządzenie zabezpieczające, jak bezpiecznik lub wyłącznik sieciowy.
- Do jednostki przedostała się woda lub zanieczyszczenia.
- Z jednostki wewnętrznej wycieka woda.
- Inne usterki.

Jeżeli system nie działa poprawnie, z wyjątkiem przypadków określonych powyżej lub wymienione powyżej usterki są oczywiste, sprawdź system zgodnie z następującą procedurą. (Patrz Tabela 7-2)

7.2 Usterki pilota i ich przyczyny

Przed zleceniem serwisu lub naprawy, sprawdź następujące punkty. (Patrz Tabela 8-2)

Tabela 7-1

Nr	Usterka	Sygnalizacja (lampa cyfrowa)	Kontrolka programatora	Kontrolka pracy (ilość błyśnięć na sekundę)
1	Błąd pamięci EEPROM	E0	WYŁ.	1
2	Błąd komunikacji między jednostką wewnętrzną i zewnętrzną	E1	WYŁ.	2
3	Błąd prędkości obrotowej wentylatora jednostki wewnętrznej	E3	WYŁ.	4
4	Zwarcie lub przerwa w obwodzie czujnika temperatury w pomieszczeniu	E4	WYŁ.	5
5	Zwarcie lub przerwa w obwodzie czujnika temperatury na parowniku	E5	WYŁ.	6
6	Błąd detekcji wycieku czujnika chłodniczego	EC	WYŁ.	7
7	Błąd alarmu poziomu wody	EE	WYŁ.	8
8	Błąd komunikacji między dwoma jednostkami wewnętrznymi (modele multi)	E8	WYŁ.	9
9	Inny błąd modeli multi	E9	WYŁ.	10
10	Zabezpieczenie przed przeciążeniem prądowym	F0	WŁ.	1
11	Zwarcie lub przerwa w obwodzie czujnika temperatury zewnętrznej	F1	WŁ.	2
12	Błąd czujnika temperatury na skraplaczu	F2	WŁ.	3
13	Błąd czujnika temperatury wywiewanego powietrza	F3	WŁ.	4
14	Błąd pamięci EEPROM jednostki zewnętrznej	F4	WŁ.	5
15	Błąd prędkości obrotowej wentylatora jednostki wewnętrznej (tylko dla silników prądu stałego)	F5	WŁ.	6
16	Błąd czujnika T2b	F6	WŁ.	7
17	Błąd zabezpieczenia IPM modułu inwertera	P0	Pulsuje	
18	Zabezpieczenie wysokiego/niskiego napięcia	P1	Pulsuje	1
19	Zabezpieczenie wysokiej temperatury w górnej części sprężarki	P2	Pulsuje	2
20	Zabezpieczenie niskiej temperatury zewnętrznej	P3	Pulsuje	3
21	Błąd napędu sprężarki	P4	Pulsuje	4
22	Niezgodność trybów pracy	P5	Pulsuje	5

Tabela 7-2

Objawy	Przyczyny	Rozwiązanie
Jednostka nie uruchamia się	• Usterka zasilania.	• Poczekaj na przywrócenie zasilania.
	• Wyłączony główny wyłącznik sieciowy.	• Załącz zasilanie.
	• Przepalony bezpiecznik wyłącznika sieciowego.	• Wymień bezpiecznik.
	• Wyczerpane baterie pilota lub inny problem z pilotem.	• Wymień baterie lub sprawdź pilota.
Powietrze jest nawiewane, ale brak efektu chłodzenia	• Nieprawidłowo ustawiona temperatura.	• Ustaw poprawną temperaturę i tryb pracy urządzenia.
	• Aktywne 3-minutowe zabezpieczenie sprężarki.	• Czekaj.
Jednostki często uruchamiają się i zatrzymują	• Niedostateczna lub nadmierna ilość czynnika chłodniczego.	• Sprawdź szczelność i ilość czynnika chłodniczego i napełnij układ odpowiednią ilością czynnika.
	• Powietrze lub brak sprężonego gazu w układzie chłodniczym.	• Opróżnij układ i ponownie napełnij go czynnikiem.
	• Usterka sprężarki.	• Wezwij autoryzowany serwis, sprawdź zasilanie.
	• Za wysokie lub za niskie napięcie.	• Sprawdź zasilanie.

Objawy	Przyczyny	Rozwiązanie
Słaby efekt chłodzenia	• Zabrudzone wymienniki jednostki zewnętrznej i wewnętrznej.	• Wyczyść wymiennik ciepła.
	• Zabrudzony filtr powietrza.	• Wyczyść filtr powietrza.
	• Zablokowany wlot/wylot powietrza.	• Wyeliminuj wszystkie blokady i zapewnij swobodny przepływ powietrza.
	• Otwarte drzwi i okna.	• Zamknij drzwi i okna.
	• Nasłonecznione pomieszczenie.	• Zasłoń zasłony w celu ochrony przed bezpośrednim nasłonecznieniem.
	• Za dużo źródeł ciepła.	• Urządzenie jest nieprawidłowo dobrane do pomieszczenia.
	• Za wysoka temperatura na zewnątrz.	• Ograniczona wydajność chłodzenia klimatyzatora (sytuacja normalna).
	• Wyciek lub niedostateczna ilość czynnika chłodniczego.	• Sprawdź szczelność i napełnij układ odpowiednią ilością czynnika.
Słaby efekt grzania	• Bardzo niska temperatura zewnętrzna.	• Urządzenie nie jest prawidłowo dobrane do pomieszczenia.
	• Niedomknięte drzwi i okna.	• Zamknij drzwi i okna.
	• Wyciek lub niedostateczna ilość czynnika chłodniczego.	• Sprawdź szczelność i napełnij układ odpowiednią ilością czynnika.
Nie można zmienić prędkości wentylatora.	• Sprawdź czy tryb widoczny na wyświetlaczu to „AUTO”.	• Jeżeli wybrano tryb automatycznej pracy, klimatyzator automatycznie zmieni prędkość wentylatora.
	• Sprawdź czy tryb widoczny na wyświetlaczu to „OSUSZANIE”.	• Jeżeli wybrano tryb osuszania, klimatyzator automatycznie zmieni prędkość wentylatora. Prędkość wentylatora można ustawiać podczas pracy w trybie „CHŁODZENIA”, „WENTYLACJI” i „GRZANIA”.
Sygnał pilota nie jest przesyłany nawet po naciśnięciu przycisku ON/OFF.	• Sprawdź czy baterie pilota nie są wyczerpane.	• Brak zasilania.

Objawy	Przyczyny	Rozwiązanie
Kontrolka trybu tymczasowego nie zapala się.	• Sprawdź czy na wyświetlaczu wyświetlany jest tryb WENTYLACJI.	• Temperatury nie można ustawiać w trybie WENTYLACJI.
Kontrolka na wyświetlaczu gaśnie po upływie pewnego czasu.	• Sprawdź czy działanie programatora zakończyło się jeżeli na wyświetlaczu wyświetlana jest kontrolka „TIMER OFF”.	• Praca klimatyzatora zostanie zatrzymana po upływie ustawionego czasu.
Kontrolka „TIMER ON” gaśnie po upływie pewnego czasu.	• Sprawdź czy działanie programatora zostało uruchomione po zapaleniu kontrolki „TIMER ON” na wyświetlaczu.	• Po upływie ustawionego czasu, klimatyzator automatycznie uruchomi pracę i odpowiednia kontrolka zgaśnie.
Jednostka wewnętrzna nie emituje sygnałów dźwiękowych nawet po naciśnięciu przycisku ON/OFF.	• Sprawdź czy nadajnik sygnału pilota jest prawidłowo skierowany na odbiornik sygnału podczerwieni w jednostce wewnętrznej podczas naciskania przycisku ON/OFF.	• Skieruj nadajnik sygnału pilota bezpośrednio na odbiornik w jednostce wewnętrznej, a następnie dwukrotnie naciśnij przycisk ON/OFF

Siedziba: Hurtowa 4 lok.4
15-399 Białystok, Polska

Telefon kontaktowy:
+48 85 888 00 85

biuro@giatsu.eu

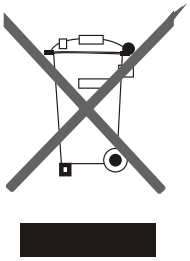

Oznaczenie to wskazuje, że produkt ten nie powinien być usuwany wraz z innymi odpadami z gospodarstw domowych na terenie całej UE. Aby zapobiec ewentualnym szkodom dla środowiska lub zdrowia ludzkiego wynikającym z niekontrolowanego usuwania odpadów, należy poddać je recyklingowi w sposób odpowiedzialny, aby promować zrównoważone ponowne wykorzystanie zasobów materialnych. Aby zwrócić zużyte urządzenie, należyużywać systemów zwrotu i odbioru lub skontaktować się ze sprzedawcą detalicznym, u którego produkt został zakupiony.używać systemów zwrotu i odbioru lub skontaktować się ze sprzedawcą detalicznym, u którego produkt został zakupiony. Mogą oni wziąć ten produkt do bezpiecznego dla środowiska recyklingu.